INSTALLATION / MAINTENANCE

TULIP - WALL (319X)

1 REQUIRES A DEEP JUNCTION BOX (3983) INCLUDED WITH THE PRODUCT / REQUIERT UNE BOÎTE DE JONCTION PROFONDE (3983) INCLUSE

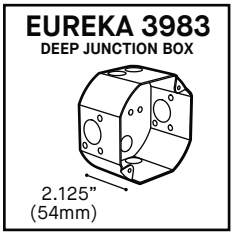

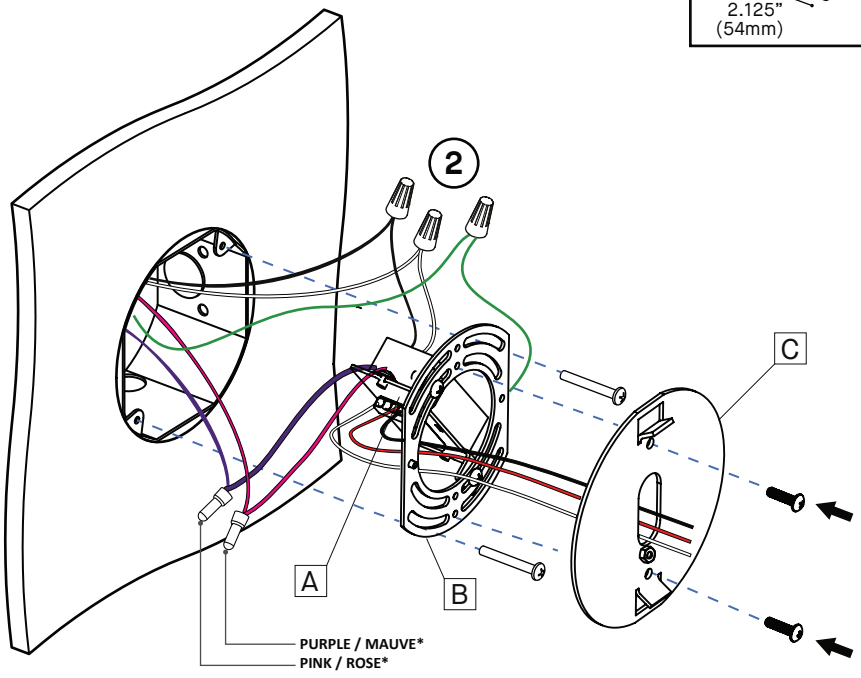

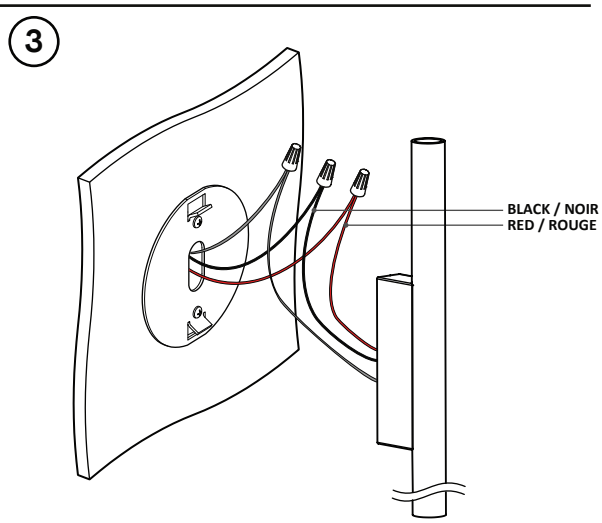

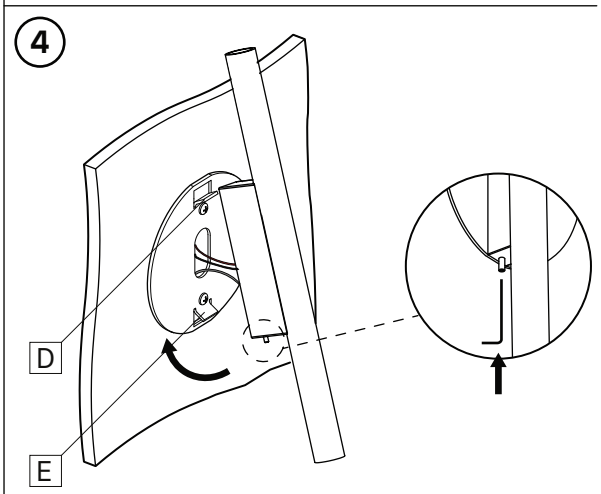

INSTALLATION

INSTALLATION REQUIRES A DEEP JUNCTION BOX (3983), INCLUDED WITH THE PRODUCT.

1- INSERT DRIVER [A] IN JUNCTION BOX.

2a- MAKE ELECTRICAL CONNECTIONS (CONNECTORS NOT SUPPLIED):

BLACK WIRE (LINE)	=	BLACK WIRE
WHITE WIRE (NEUTRAL)	=	WHITE WIRE
*PURPLE WIRE (0-10V DIM +)	=	PURPLE WIRE
*PINK WIRE (0-10V DIM -)	=	PINK WIRE

* ONLY FOR 0-10V DIMMING, OTHERWISE CAP WIRES

2b- CONNECT THE GREEN WIRE TO GREEN WIRE OF JUNCTION BOX. INSERT CONNECTORS IN THE BOX. SECURE UNIVERSAL PLATE [B] TO JUNCTION BOX WITH TWO #8-32 SCREWS.

2c- FIX THE MOUNTING PLATE [C] TO UNIVERSAL PLATE [B] WITH TWO SUPPLIED SCREWS.

3- CONNECT LUMINAIRE TO LED DRIVER [A] WITH SUPPLIED CONNECTORS.

4- INSERT ALL CONNECTORS IN THE JUNCTION BOX. TILT FIXTURE AND INSERT TOP TAB [D]. STRAIGHTEN THE FIXTURE AND INSERT BOTTOM TAB [E]. TIGHTEN BOTTOM SCREW TO BLOCK THE FIXTURE IN PLACE.

MAINTENANCE

FOR INFORMATION ABOUT LED OR DRIVER REPLACEMENT, PLEASE CONTACT YOUR EUREKA AGENT.

INSTALLATION

L'INSTALLATION REQUIERT UNE BOÎTE DE JONCTION PROFONDE (3983), INCLUS AVEC LE LUMINAIRE.

1- INSÉRER L'UNITÉ D'ALIMENTATION DEL [A] DANS LA BOÎTE DE JONCTION.

2a- FAIRE LES CONNECTIONS ÉLECTRIQUES (MARETTES NON-INCLUSES):

FIL NOIR (LIGNE)	=	FIL NOIR
FIL BLANC (NEUTRE)	=	FIL BLANC
*FIL MAUVE (0-10V DIM +)	=	FIL MAUVE
*FIL ROSE (0-10V DIM -)	=	FIL ROSE

* SEULEMENT POUR 0-10V DIMMING, SINON COUVRIR LES FILS

2b - CONNECTER LE FIL VERT AVEC LE FIL DE MISE À LA TERRE (VERT) DE LA BOITE DE JONCTION. INSERER LES MARETTES DANS LA BOITE. FIXER LA PLAQUE UNIVERSELLE [B] À LA BOÎTE DE JONCTION AVEC DEUX VIS #8-32.

2c- FIXER LA PLAQUE DE MONTAGE [C] À LA PLAQUE UNIVERSELLE [B] AVEC LES DEUX VIS FOURNIES.

3- CONNECTER LES FILS DU LUMINAIRE À L'UNITÉ D'ALIMENTATION DEL [A] AVEC LES MARRETTES FOURNIES.

4- INSERER TOUTES LES MARETTES DANS LA BOITE DE JONCTION. INCLINER LE LUMINAIRE ET INSÉRER LA LANGUETTE SUPÉRIEURE [D]. REDRESSER LE LUMINAIRE ET INSÉRER LA LANGUETTE INFÉRIEURE [E]. SERRER LA VIS POUR BLOQUER LE LUMINAIRE EN PLACE.

MAINTENANCE

POUR LES INFORMATIONS RELIÉES AU REMPLACEMENT DES DELS OU DE L'UNITÉ D'ALIMENTATION DEL, VEUILLEZ CONTACTER VOTRE AGENT EUREKA.

EUREKA
225 de Liège Ouest, Suite #200
Montréal (QC), Canada H2P 1H4
Tel : 514.385.3515 Fax : 514.385.4169
www.eurekalighting.com

C SP US

319X-12
319X-18

Eureka Lighting ©2020